1. att.

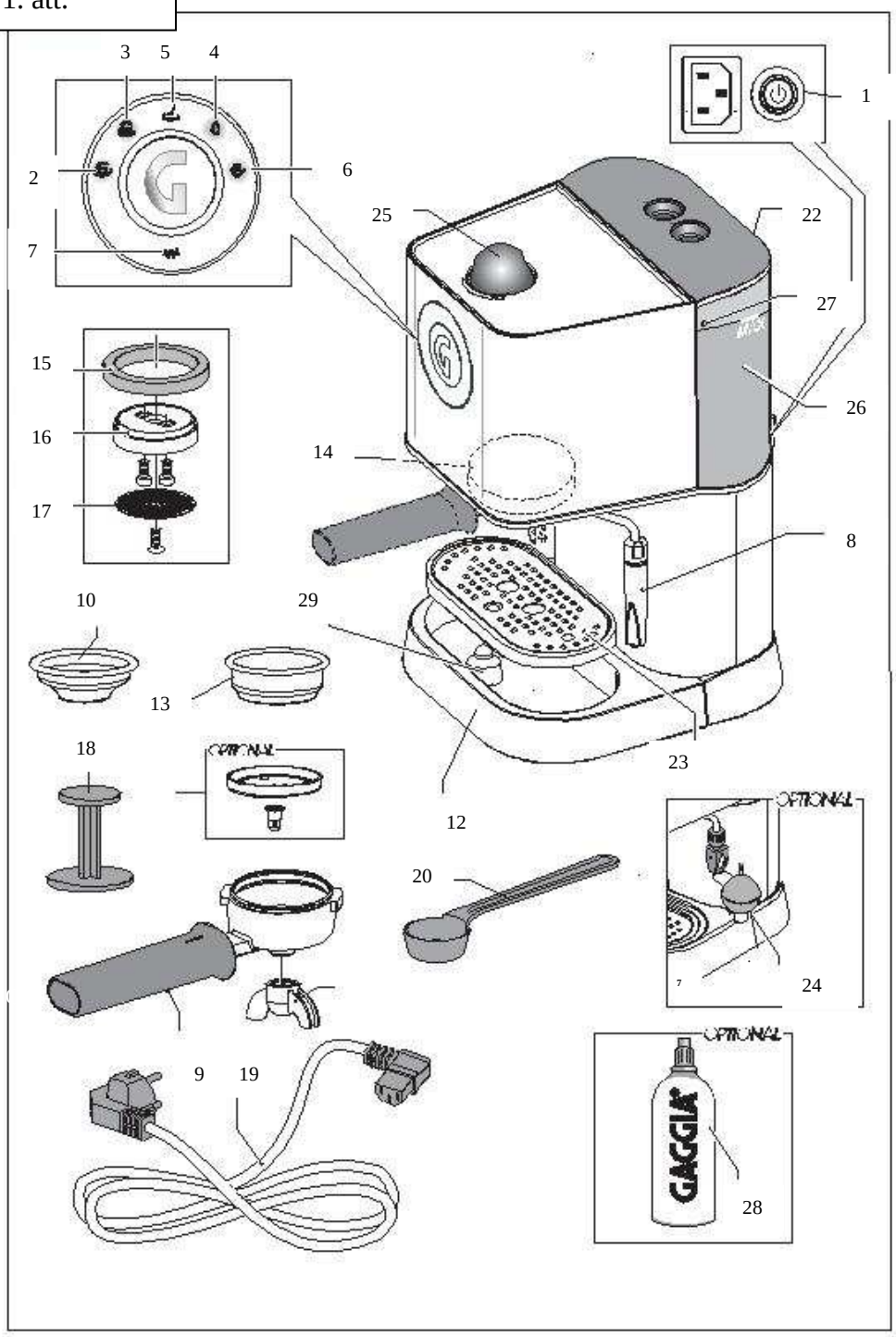
3
5
4
1
2
6
7
25
22
27
26
15
16
17
14
8
10
29
13
23
18
12
20
24
9
19
28
OPTIONAL
GAGGIA

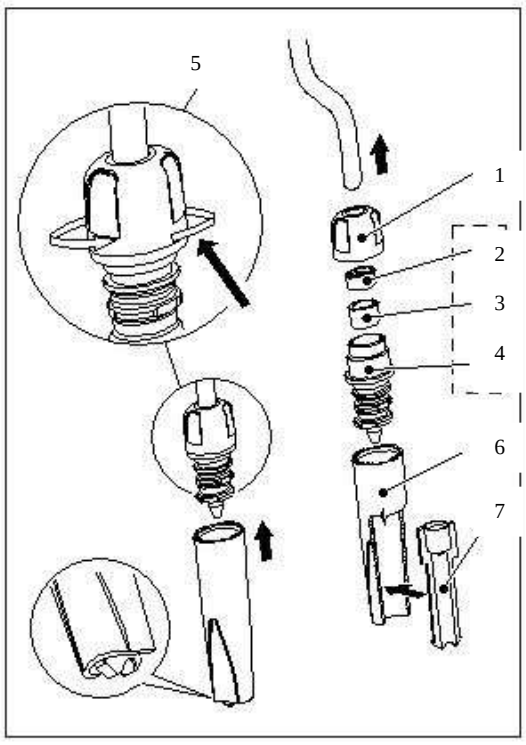
5
1
2
3
4
6
7

2.att.

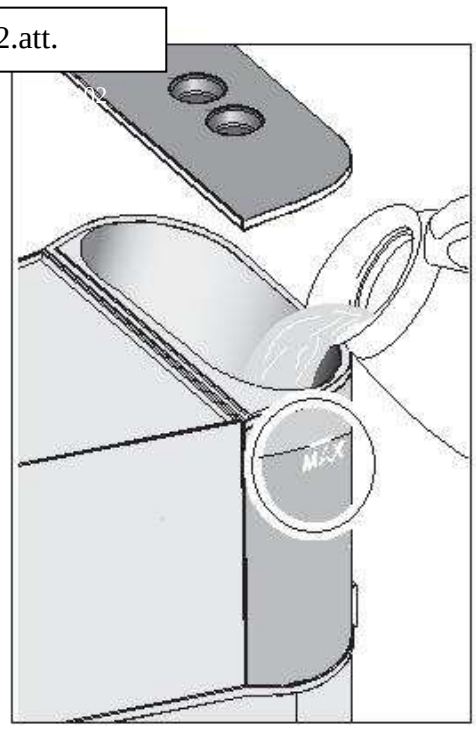

4.att.

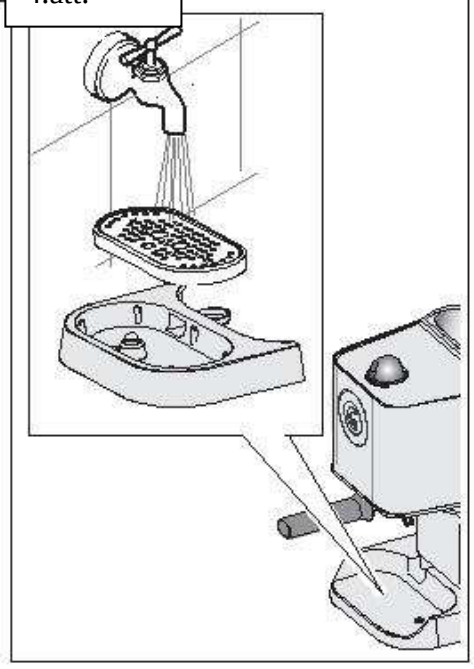

3.att.

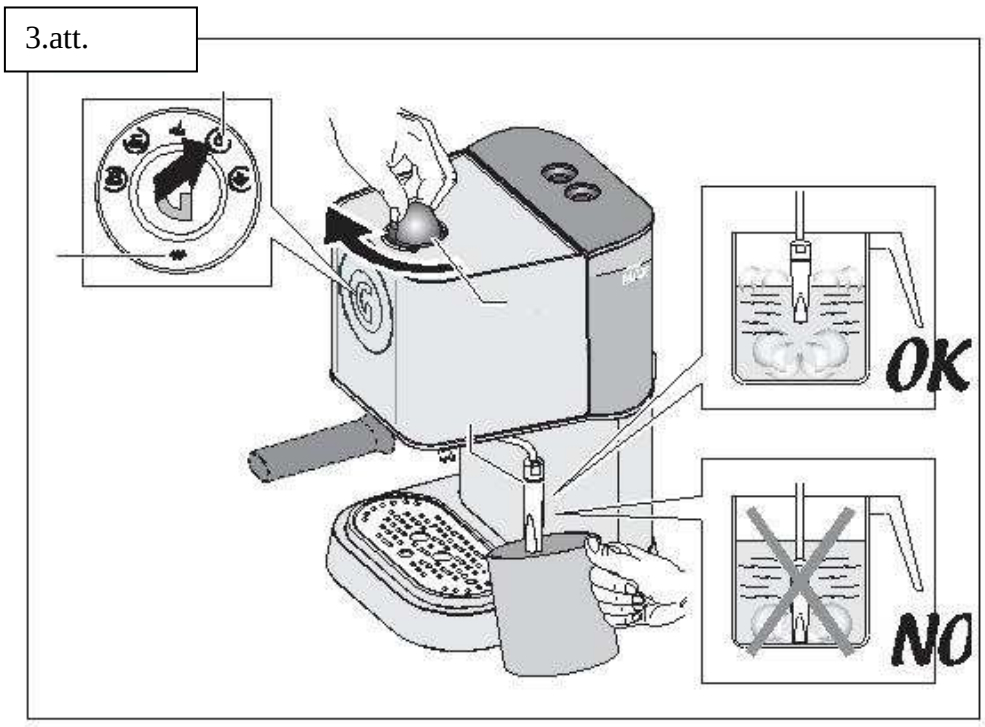

GAGGIA®

LATVIEŠU

SVARĪGI DROŠĪBAS NOTEIKUMI

Lai mazinātu nelaimes un/vai traumu risku, lietojot elektroierīces, jāievēro sekojoši drošības pamatnoteikumi:

1. Pirms ierīces lietošanas uzmanīgi izlasiet šīs instrukcijas rokasgrāmatas norādījumus un informāciju, kā arī visu pārējo iepakojumā ietilpstošo literatūru, kas attiecas uz šo ierīci.
2. Nepieskarieties karstām virsmām. Izmantojiet rokturus vai pogas.
3. Lai izvairītos no nelaimes, elektrošoka un traumām, nelieciet elektrības vadu, kontaktdakšas vai ierīci ūdenī vai citos šķīdrumos.
4. Ja elektroierīci lieto bērni vai tā tiek lietota bērnu tuvumā, nepieciešama stingra uzraudzība.
5. Ja ierīce netiek lietota (vai pirms tīrīšanas), atvienojiet to no strāvas. Pirms detaļu noņemšanas vai uzlikšanas un pirms ierīces tīrīšanas ļaujiet tai atdzīst.
6. Nelietojiet ierīces, kurām ir bojāts elektrības vads vai kontaktdakša, kā arī tad, ja radušies ierīces darbības traucējumi vai bojājumi. Nogādājiet ierīci tuvākajā sertificētā pakalpojumu centrā pārbaudes, remonta vai regulēšanas veikšanai.
7. Ierīces ražotāja neieteiktu papildelementu lietošana var radīt ugunsnelaimi, elektrošoku vai traumas.
8. Nelietojiet ārpus telpām.
9. Neļaujiet elektrības vadam pārkārties pār galda vai letes malām un saskarties ar karstām virsmām.
10. Nenovietojiet uz karstas gāzes vai elektriskās plīts vai tās tuvumā, kā arī karstā cepeškrāsnī.
11. Vienmēr nogrieziet ierīci uz "**IZSL**.", tad iespraudiet kontaktdakšu sienas rozetē. Lai atvienotu no strāvas, pagrieziet slēdzi uz "**IZSL**.", tad izņemiet kontaktdakšu no sienas rozetes.
12. Neizmantojiet ierīci citiem nolūkiem kā tikai tai paredzētām sadzīves vajadzībām.
13. Esiet īpaši uzmanīgi, izmantojot karstu tvaiku.

SAGLABĀJIET ŠĪS INSTRUKCIJAS

UZMANĪBU!

Šī ierīce paredzēta tikai sadzīves vajadzībām. Jebkura apkope, izņemot tīrīšanu un lietotājam veicamo kopšanu, jāizdara sertificētā pakalpojumu centrā. Nelieciet ierīces pamatni ūdenī. Lai mazinātu ugunsnelaimes vai elektrošoka risku, neizjauciet pamatni. Ierīces iekšpusē nav detaļu, kuras varētu remontēt lietotājs. Remonts jāveic tikai kvalificētiem speciālistiem.

1. Pārliecinieties par to, ka Jūsu tīkla spriegums atbilst tam, kas norādīts uz ierīces identifikācijas plāksnītes.
2. Nekad nelietojiet karstu vai siltu ūdeni ūdenstvertnes uzpildīšanai. Lietojiet tikai aukstu ūdeni.
3. Ierīces lietošanas laikā izvairieties no roku un elektrības vada saskares ar karstām detaļām.
4. Ierīces tīrīšanai nekad nelietojiet tīrīšanas pulverus vai cietus tīrīšanas rīkus. Lietojiet tikai mīkstu, ūdenī samitrinātu drānu.
5. Lai izvairītos no kaltakmens veidošanās, lietojiet attīrītu vai pudeļu ūdeni.

NORĀDĪJUMI PAR ELEKTRĪBAS VADU

A. Lai izvairītos no riska, ka elektrības vads samudžinās vai kāds pār to paklūp, ierīcei ir īss elektrības vads.

B. Ir pieejami arī pagarinātāji un tos var lietot, ja tiek ievērota atbilstoša piesardzība.

C. Ja lieto pagarinātāju:

1. Pagarinātāja elektriskajiem parametriem jābūt vismaz tikpat lieliem, kā ierīcei.
2. Ja ierīce ir iezemējama tipa, pagarinātājam jābūt iezemējoša tipa.
3. Lai nesapītos vadā, tas nedrīkst nokārties no galda.

LATVIEŠU

SASTĀVDAĻU APRAKSTS

Skat. 01. att.

1. IESL.-IZSL. slēdzis
2. Espresso kafijas selektora poga
3. Parastas kafijas selektora poga
4. Karstā ūdens selektora poga
5. Tvaika padeves lampiņa
6. Devas programmēšanas/manuālās kafijas padeves poga
7. Temperatūras lampiņa
8. Tvaika/karstā ūdens sprausla un caurule
9. Filtra turētājs
10. Filtrs vienai tasītei vai kafijas PODiem
11. Filtrs 2 tasītēm
12. Šķidruma savācējpaplāte + plate (noņemama)
13. „Perfect Crema" ierīce (opcija)
14. Vārīšanas bloks
15. Filtra turētāja paplāte
16. Sietiņa turētājs
17. Sietiņš
18. Tamperis
19. Elektrovads + kontaktdakša
20. Maltas kafijas mērkausiņš
21. Ūdens tekne
22. Ūdenstvērtnes vāks
23. Režģis
24. Kapučinātors (opcija)
25. Tvaika svira
26. Ūdenstvertne (noņemama)
27. Ūdenstvertnes pārpildīšanas novēršanas caurums
28. Tīrīšanas līdzeklis pret pirkstu nospiedumiem (opcija)
29. Paplates ūdenslīmeņa plūdiņš

KAFIJAS APARĀTA UZSTĀDĪŠANA

Lai garantētu Jūsu un citu cilvēku drošību, ievērojiet "Drošības noteikumus"

1. Iepakojums

Oriģināliepakojums paredzēts un izgatavots ierīces aizsardzībai transportēšanas laikā.
Mēs iesakām to saglabāt turpmākām vajadzībām.

2. Priekšdarbi

- Izņemiet kafijas aparātu no iepakojuma un novietojiet to piemērotā vietā, kas atbilst drošības noteikumu prasībām.

3. Kafijas aparāta sagatavošana lietošanai

- Atveriet ūdenstvertnes vāku (22) un izņemiet ūdenstvertni (26). Izskalojiet to un piepildiet ar svaigo dzeramo ūdeni . Mēs iesakām nepārsniegt līmeņa "MAX" atzīmi. Ievietojiet ūdenstvertni atpakaļ tās korpusā un izlieciet vāku.

Vienmēr piepildiet ūdenstvertni (26) ar svaigu, negāzētu ūdeni. Karsts ūdens un citi šķidrumi var sabojāt tvertni un/vai ierīci. Nedarbiniet ierīci bez ūdens: pārliecinieties par to, ka tvertnē ir pietiekams ūdens daudzums!!!!!!

- Iespraudiet kontaktdakšu kafijas vārītāja aizmugurē esošajā kontaktrozetē (01. att.), iepriekš pārliecinoties par to, ka iesl./izsl. slēdzis (1) iestādīts uz "izsl.". Iespraudiet elektrības vada otra gala kontaktdakšu piemērotā sienas rozetē.

- Ierīces iesl./izsl. slēdzis iestadīts uz IZSLĒGTS. Lai ieslēgtu ierīci, Jums tikai jānospiež poga (1. att.,1). Temperatūras lampiņa (7) sāks mirgot līdz brīdim, kad aparāts būs pietiekoši uzsildīts. Kad aparāts būs pietiekoši uzsildīts, lampiņa paliks iedegta nemirgojot. 2.,3.,5.,6. pogu lampiņas būs ieslēgtas.

IESLĒDZOT APARĀTU:

Šī procedūra piepilda boileri ar karstu ūdeni. Šo procedūru ieteicams atkārtot katru reizi ieslēdzot aparātu:

Novietojiet tukšu tasīti zem tvaika caurules (8), nospiediet karstā ūdens padeves pogu (4) un pagrieziet tvaika sviru (25) pulksteņvirzienā.

Jūs sadzirdēsiet ieslēgta sūkņa skaņu un pēc dažām sekundēm ūdens sāks tecēt no tvaika caurules(8).

Kad tasīte būs piepildīta ar ūdens, izslēdziet aiztaisiet tvaika sviru (25) un atkal nospiediet ūdens padeves pogu (4) lai pabeigtu procedūru.

JŪSU GAGGIA APARĀTS IR GATAVS DARBAM!!!

PIEZĪME: Temperatūras lampiņa (7) automātiski mirgos kad ierīces boileris uzkārsē. Kad Jūs ieslēdzat aparātu, Jums būs jāuzgaida ap 6 minūtēm lai pagatavotu pirmo kafijas tasīti. Lai pagatavotu sekojošas kafijas tasītes Jums nebūs jāgaida, aparāts būs gatavs darbam.

SVARĪGI ZINĀT:

Espresso kafijas aparātā jalieto smalki samalto, „espresso maluma" kafiju. Noteikti vaicājiet šo kafijas tipu pērkot kafiju savam kafijas aparātam vai samaļot kafiju specializētā kafijas veikalā. Nepielietojiet kafijas dzirnaviņas ar asmeņiem, jo tie saražo pārāk daudz kafijas putekļu un nepastāvīgo malumu. Nepareiza maluma kafijas lietošana iespaidīgi ietekmē pagatavotas kafijas kvalitāti.

Izcilas Espresso kafijas pagatavošana:

Kafijas pagatavošana

1. Sekojiet sekcijas „Kafijas aparāta sagatavošana lietošanai" norādījumiem
2. Izvēlēties pareizo filtru (10 vai 11) un ielieciet to filtra turētājā (9).
   Izmantojiet mazo filtru mazai tasei un lielo filtru lielai tasei kafijas.
   Tad ielieciet filtra turētāju (9) ierīcē (14) . Tas izdarāms turot filtra turētāja rokturi aptuveni 45 grādus pa kreisi (skatoties uz aparāta priekšpusi) un pagriežot to pret pulksteņvirzienu, līdz tas ir iefiksēts ievārīšanas blokā. Uzgaidiet dažas minūtes kāmēr filtra turētājs uzsildīsies.
3. Pēc uzsildīšanas perioda, izņemiet filtra turētāju (9) no ierīces un piepildiet filtru ar pareizi samaltu kafiju. Pielietojiet SPECIĀLO MĒRKAUSIŅU! Nepārpildiet filtru.
   Maigi piespiediet un izlīdziniet kafiju ar tamperi (18). Nespiediet pārāk stipri.
4. Notīriet kafijas pārpalikumus no filtra turētāja (9) malas. Ielieciet filtra turētāju vārīšanas blokā kā tas ir norādīts šīs sekcijas 2. punktā.
5. Novietojiet vienu vai divas tasītes uz paplātes tā, lai tie atrastos zem ūdens teknēm (21). Nospiediet kafijas padeves pogu (2 vai 3) atbilstoši Jūsu gaumei. Espresso sāks tecēt tasītēs.
6. Kafijas padeve pārtrauksies automātiski kad būs sasniegts iestātījumu līmenis. Tomēr kafijas padevi var pārtraukt jebkurā brīdī vienkārši nospiežot to pašu izvēlnes pogu (2 vai 3).
7. Izbaudiet pagatavoto kafiju!
8. Lai pagatavotu nākamās espresso porcijas, lēni un uzmanīgi izņemiet filtra turētāju (9) no ierīces pagriežot tā rokturi pa kreisi. Esiet piesardzīgi, jo uz kafijas biezumu virsmas filtrā būs nedaudz karstā ūdens. Nedaudz ūdens nopilēs no uzvārīšanas bloka galviņas (14). Tas ir normāli un ir izraisīts ar sūkņa spiedienu.
   Izskalojiet kafijas biezumus no filtra, un atkārtojiet 2.-7. punktus.
9. Lai manuāli pagatavotu kafiju, sekojiet 2.-5. punktu norādījumiem, tad nospiediet pogu (6). Kad kafija sasniegs Jums piemēroto līmeni tasītē, atkal nospiediet (6) pogu lai apstādinātu ciklu. Tad sekojiet punktiem 6. un 7.

Kafijas dozācijas ieprogramēšana

Šajā Gaggia ierīcē var ieprogramēt 2 atšķirīgus kafijas daudzumus lai iegūtu vienu vai divas tasītes kafijas. Lai ieprogramētu Jums piemēroto kafijas daudzumu un turpmāk katru reizi pagatavot tieši šo daudzumu, vispirms sekojiet sekcijas „Kafijas pagatavošana" 2.-4. soļiem, un tad turpiniet kā norādīts zemāk:

1. Nospiediet programēšanas pogu (6) un turiet 3 sekundes, kāmēr pogas lampiņa sāks mirgot.
   Tajā pašā laikā (2) un (3) pogu lampiņas iedegsies.
2. Ieliekot aparātā filtru vienai tasītei (10), nospiediet pogu (2) un ļaujiet kafijai tecēt.
3. Kad kafija sasniegs iekāroto līmeni tasītē, atkal nospiediet pogu (2) lai pārtrauktu kafijas padevi.
   Lampiņa zem pogas (2) izslēgsies.
4. Tagad aparāts iegaumēs šo kafijas daudzumu, un katru reizi nospiežot pogu (2) pagatavos tieši šo kafijas daudzumu.
5. Atkārtojiet 3. un 4. punktu norādījumus lai ieprogramētu pogu (3).
   Šīs pogas var pārprogramēt neierobežotas reizes.
6. Pēc kafijas daudzuma ieprogramēšanas, atkal nospiediet pogu (6) lai pabeigtu programēšanas procedūru. Lampiņas sāks degt normālajā režīmā.

   Tagad ierīce ir gatava izcilas kafijas pagatavošanai!

PIEZĪME: lai pagatavotu 1 kafijas tasīti nospiediet pogu (2 vai 3) vienu reizi; lai pagatavotu 2 tasītes nospiediet pogu (2 vai 3) divas reizes.

Tvaika padeve/ Kapučīno pagatavošana:

Kapučīno ir vienkārša espresso un karsta, uzputota piena kombinācija.
Tvaiks var tikt pielietots piena uzputošanai un dzērienu uzsildīšanai.

Applaucēšanās bīstamība! Sākumā var notikt šļakstīšanās - applaucēšanās bīstamība! Karstā ūdens sprausla un caurule var stipri sakarst: izvairieties no tiešas pieskaršanās ar rokām.

Piena uzputošana:

1. Kad ierīce gatava kafijas padevei, novietojiet tvaika cauruli (8) virs šķidruma savācējpaplātes, uz dažiem mirkļiem atveriet "karstā ūdens/tvaika" sviru (25), lai no tvaika caurules izvadītu ūdens paliekas.
2. Pagrieziet sviru (25) uz IZSL.
3. Piepildiet 1/3 trauka, kurā Jūs vēlaties pagatavot kapučīno, ar aukstu pienu.

Lai sasniegtu vislabāko kapučīno pagatavošanas rezultātu, pienam un tasei jābūt aukstiem.

4. Iegremdējiet tvaika sprauslu saputojamajā pienā un pagrieziet sviru (25). Lai panāktu vienmērīgu saputošanos, lēni grieziet trauku ar augšup-lejup vērstām kustībām (3. att.).
5. Kad esat lietojis tvaiku vajadzīgo laiku, izslēdziet tvaiku (25).
6. To pašu metodi var lietot, lai sasildītu citus dzērienus.
7. Notīriet tvaika sprauslu ar mitru drānu.

Karstā ūdens padeve:

Uzmanību: sākumā var notikt šļakstīšanās - applaucēšanās bīstamība! Karstā ūdens sprausla un caurule var stipri sakarst: izvairieties no tiešas pieskaršanās ar rokām.

• Pirms uzsākt karstā ūdens padevi pārliecinieties par to, ka ierīce gatava kafijas padevei, tad veiciet sekojošo:

1. Nospiediet pogu (4); rezultātā lampiņa zem pogas (4) iedegsies, bet lampiņas 2-3-5-6 pogās izslēgsies.
2. Novietojiet tasi un/vai trauku zem karstā ūdens/tvaika caurules.
3. Pagrieziet sviru (25) pulksteņvirzienā.
4. Ielejiet vajadzīgo ūdens daudzumu. Lai pārtrauktu karstā ūdens strūklu, pagrieziet sviru pretēji pulksteņrāža kustības virzienam.
5. Vēlreiz nospiediet pogu (4); ierīce pārslēdzas atpakaļ uz parasto darba režīmu.

Nav ieteicams liet ūdeni vairāk par 40 sekundēm!

TĪRĪŠANA UN KOPŠANA

Vispārīga tīrīšana

- Tīrīšanu un kopšanu drīkst veikt tikai tad, kad ierīce ir atdzisusi un atslēgta no strāvas.
- Nelieciet ierīci ūdenī un nemazgājiet tās sastāvdaļas trauku mazgājamā mašīnā.
- Nelietojiet tīrīšanai abrazīvas vai agresīvas ķimikālijas (šķidinātājus).
- Neizmantojiet ierīces un/vai tās sastāvdaļu žāvēšanai mikroviļņu krāsni vai cepeškrāsni.
- Mēs iesakām katru dienu tīrīt ūdenstvertni un apmainīt ūdeni.
- Katru dienu iztīriet maltās kafijas dozētāju.
- Ierīces tīrīšanai izmantojiet tīru, ūdenī samitrinātu drānu
- Notīriet apkalpošanas zonu un vārīšanas bloku (14).
- Mēs iesakām katru dienu iztukšot un iztīrīt šķidruma savācējpaplāti (12). Lai to izdarītu, Jums jāizņem šķidruma savācējpaplāte (4. att.), tad Jūs varat iztukšot un notīrīt visas sastāvdaļas.

KAĻĶAKMENS ATTĪRĪŠANA

Ierīces lietošanas laikā veidojas kaltakmens. Kaltakmens attīrīšanas procedūra jāveic ik pēc 3-4 mēnešiem vai tad, ja samazinās ūdens plūsma.

LATVIEŠU

BOJĀJUMU NOVĒRŠANA

Problēma	**Pārbaudiet šādas lietas (iespējamie iemesli):**
Kafija netek	*Ūdenstilpnē nav ūdens* *Filtrs ir piesārņots pārāk smalkas vai pārāk stipri saspiestas kafijas dēļ* *Sietiņš nav tīrs*
Kafija tek pārāk ātri	*Kafija var būt nepietiekoši smalki samalta* *Kafija nav saspiesta ar tamperi*
Sūknis strādā ļoti skaļi	*Ūdenstilpnē nav ūdens* *Kafija ir nepareizi samalta*
Ūdens aktīvi tek no filtra turētāja	*Filtra turētājs nav pareizi ielikts aparātā* *Paplāksne ievārīšanas blokā ir netīra vai nolietojusies* *Kafijas biezumi vai pārpalikumi nav notīrīti no filtra turētāja malas*
Kafijai ir maz "crema" (krēma-putu slāņa)	*Kafijai ir nepareizs malums* *Kafija nav saspiesta ar tamperi* *Kafija ir veca vai izžuvusi*
Kafija ir pārāk auksta	*Aparāts nav pietiekoši uzsildīts (līdz 10 min)* *Kafija ir nepareizi samalta*
Piens neuzputojas	*Tvaika caurule ir aizprostota* *Piens ir pārāk karsts*